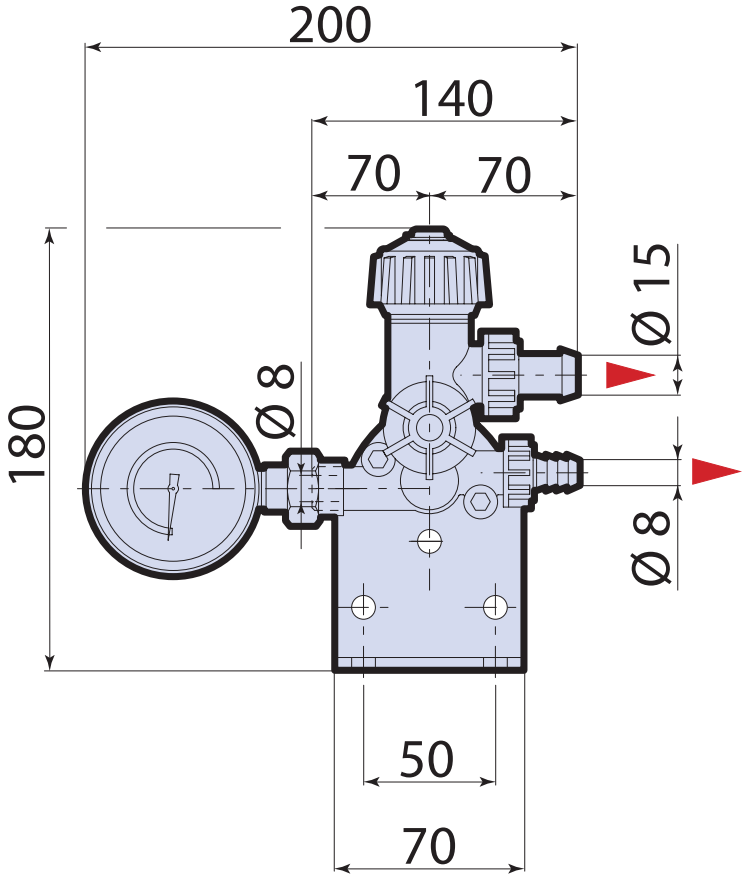
200
140
70
70
180
Ø 8
Ø 15
Ø 8
50
70

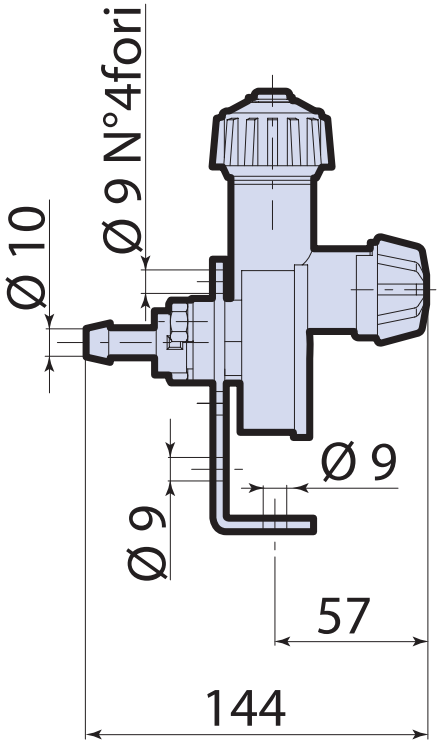
Ø 9 N°4fori
Ø 10
Ø 9
Ø 9
57
144