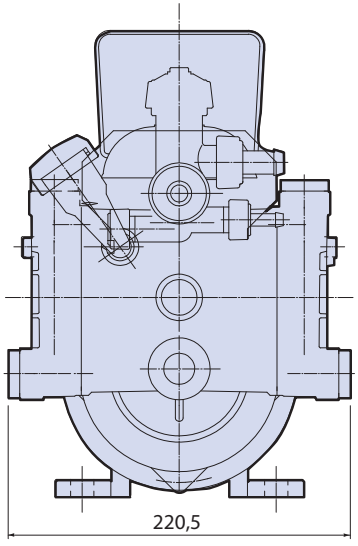
220,5

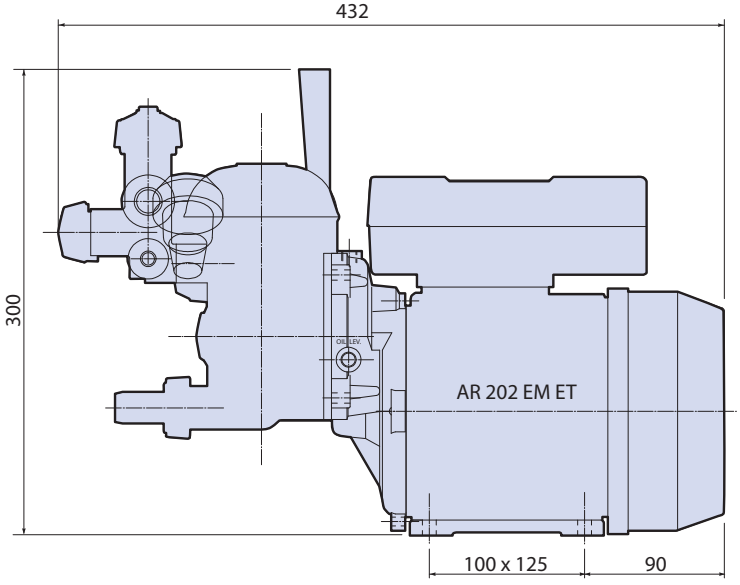
432
300
OIL LEV.
AR 202 EM ET
100 x 125
90

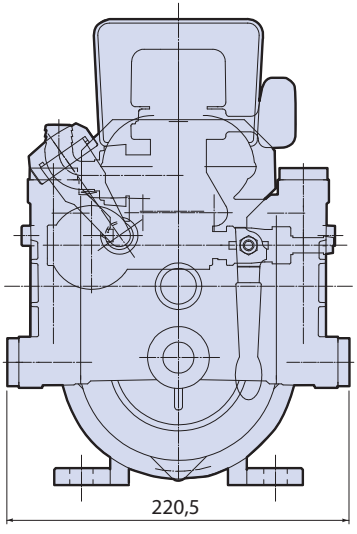
220,5

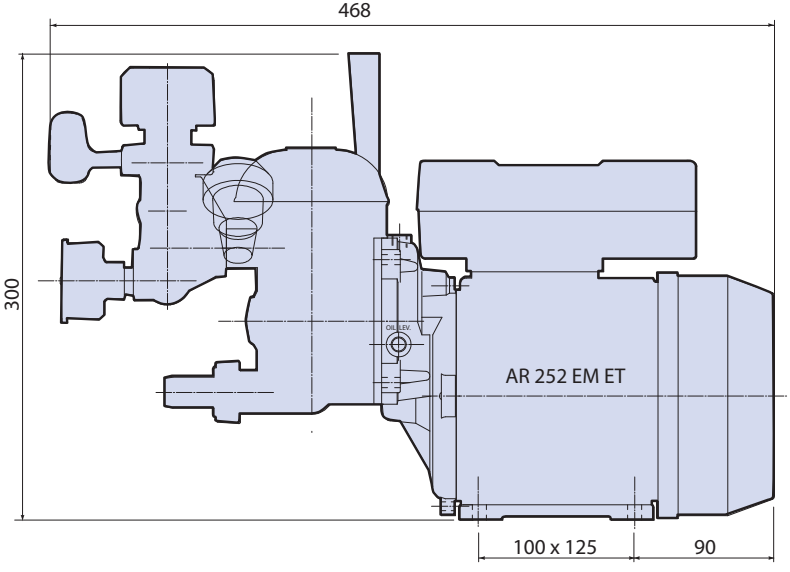
468
300
OIL LEV.
AR 252 EM ET
100 x 125
90