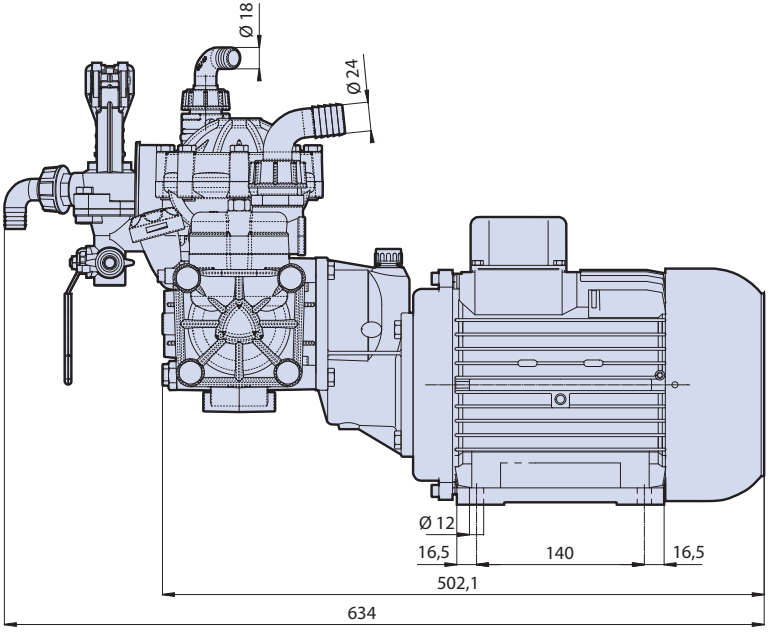
Ø 18
Ø 24
Ø 12
16,5
140
16,5
502,1
634

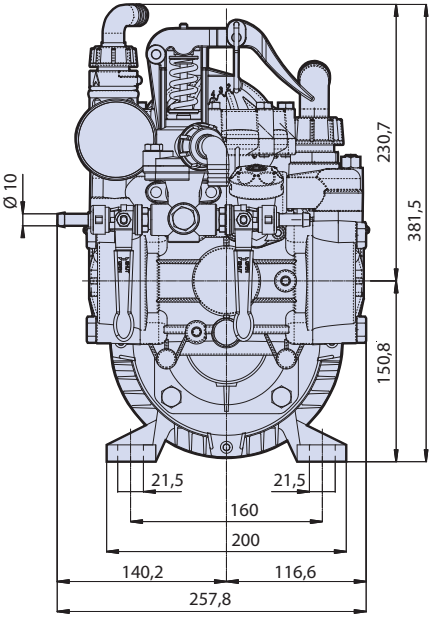
Ø 10
230,7
381,5
150,8
21,5
21,5
160
200
140,2
116,6
257,8