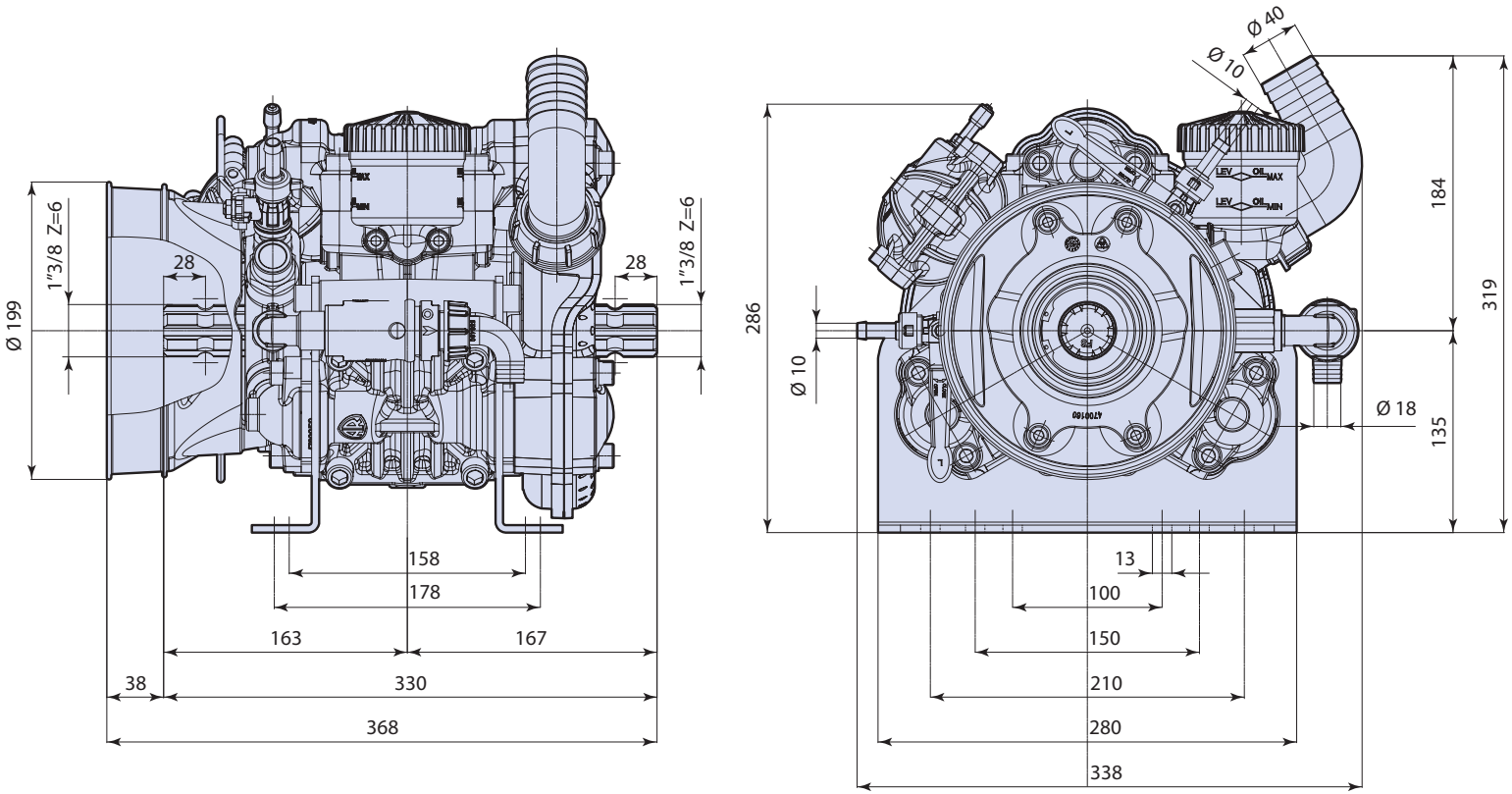
Ø 199
1"3/8 Z=6
28
28
1"3/8 Z=6
158
178
163
167
38
330
368
Ø 40
Ø 10
286
Ø 10
184
319
Ø 18
135
13
100
150
210
280
338

DI 4708500